STAG
autogas systems

Adaptando motores DIESEL a sistemas DUAL-FUEL

STAG DIESEL

Autogas para vehículos diesel

- STAG DIESEL es una solución de combustible alternativa para motores diesel de 2 a 16 cilindros.
- El sistema ha sido creado utilizando la última tecnología, permitiendo la inyección de gas junto a una porción de aire que se mezcla a posteriori con el diesel en la cámara de combustión.
- STAG DIESEL no causa ninguna alteración irreversible en el motor.
- Con un correcto ajuste se puede conseguir un aumento considerable de potencia y torque (10% - 30% de potencia extra). Los costes de mantenimiento se reducen en un 30%. El rendimiento del motor es más fluido.
- STAG DIESEL es una solución ecológica que permite reducir las emisiones de partículas tóxicas (NOx y partículas PM) a la atmósfera.

Principio de funcionamiento de STAG DIESEL

- STAG DIESEL está basado en los componentes típicos como el depósito y sus accesorios, tuberías de gas, inyectores de gas y reductores. El sistema prepara el combustible para ser inyectado al colector de admisión vaporizando el gas desde su estado líquido en el reductor y estabilizando la presión.

1. Zbiornik
2. Osprzęt zbiornika;
   2.1 - zawór ograniczający napełnienie (80%)
   2.2 - samoczynny zawór odcinający z ogranicznikiem wypływu gazu
   2.3 - wskaźnik poziomu paliwa
   2.4 - nadciśnieniowy zawór bezpieczeństwa (>17,7 m³/min.)
3. Gazoszczelna obudowa
4. Wlew paliwa
5. Samoczynny zawór odcinający
6. Przewód gazowy, niemetalowy
7. Przewody elastyczne/giętkie
8. Reduktor/Parownik
9. Czujnik ciśnienia
10. Zespół filtra gazu
11. Urządzenie wtrysku gazu (wtryskiwacze)
12. Sterownik z przełącznikiem wyboru rodzaju zasilania (12a)
13. Przewody giętkie w układzie wymiany ciepła
14. Czujnik temp. spalin
15. Czujnik spalania stukowego

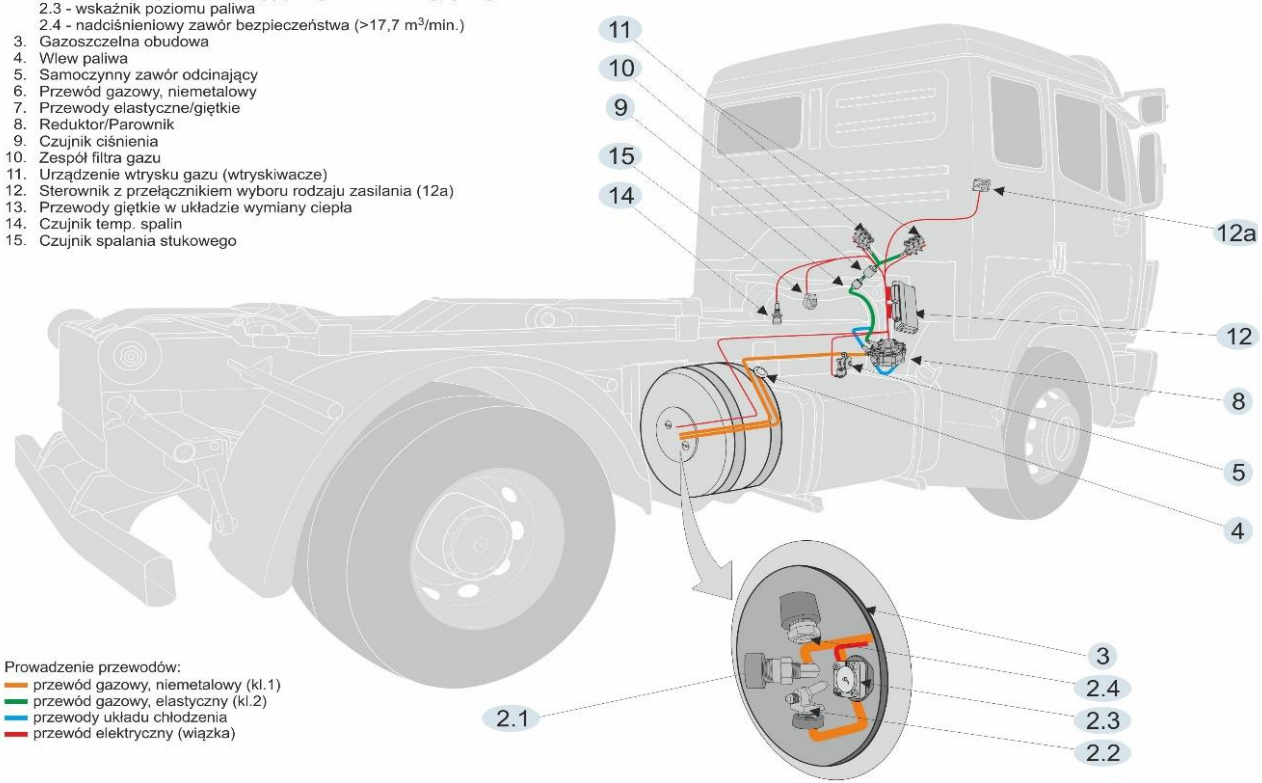

- El GLP presurizado en fase vaporizada es introducido por los inyectores de gas en el colector de admisión. Los inyectores estás controlados por la centralita STAG DIESEL.

STAG DIESEL

Capacidades del sistema para GLP y GNC

- Compatible con motores de inyección mecánica y electrónica
- Suministro preciso de fuel basado en los parámetros actuales del motor
- Monitorización y control sobre la cantidad de inyección de diesel
- Conjunto de medidas de seguridad automatizadas
- Monitorización de la temperatura de los gases de escape para el cuidado del motor
- Sonda para calcular el ratio combustible/oxígeno perfecto
- Compatible con vehículos con control de crucero
- Garantía de mantenimiento de la potencia del motor
- Sistema de autocalibración
- Posibilidad de alterar la secuencia de inyección

STAG DIESEL

Beneficios para el conductor / usuario / propietario:

- Extensa red de estaciones de servicio en Europa
- El motor trabaja del mismo modo funcionando con Dual Fuel que con solo diesel
- Motor siempre protegido
- Aumento eficiencia combustión
- Aumento potencia motor
- Aumento de la autonomía
- Ahorro económico

STAG DIESEL

SCANIA G420 (Caso en Polonia)

- Consumo de diesel cada 100 km – 34L
- Coste medio del diesel después de 150000 km = 235620 PLN
- Coste medio del diesel + GLP después de 150000 km = 202510 PLN
- **Ahorro después de 150000 km = 33110** PLN
- **Ahorro medio = 14%**
- Tiempo de amortización: **4,7** meses

STAG DIESEL

JOHN DEERE

6520, 2004r., 120CV, 6.7L

Consumo reducido en un
50%

Ahorra **20** *PLN/h*
y **36** *PLN/h bajo carga elevada*

STAG DIESEL

Generadores

- Coste medio del diesel por hora = 228,74 PLN
- Coste medio de diesel + GLP por hora = 123,23 + 25,27 = 148,50 PLN
- Ahorro por hora = **80,24** PLN
- Ahorro medio = **35%**

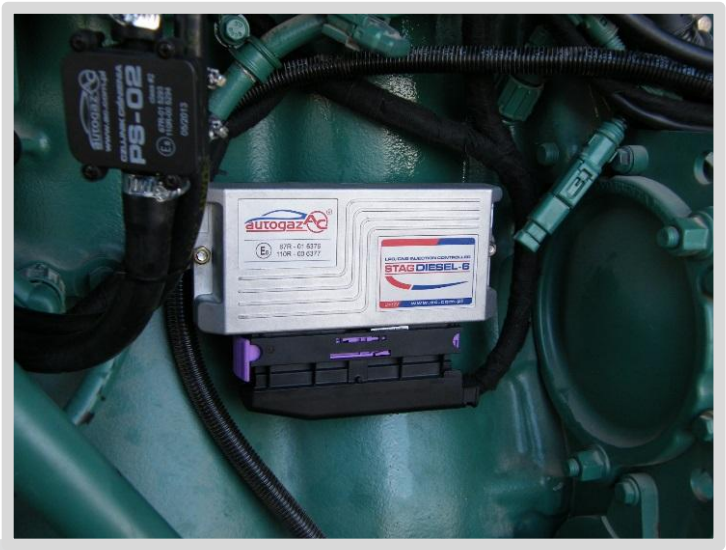

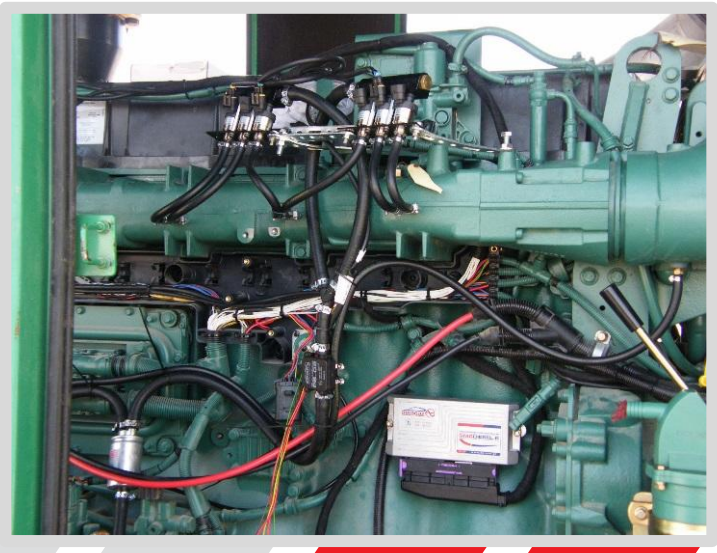

STAG DIESEL

Ahorros

Vehículo	Diesel	Gas – diesel	Ahorro
Coches			
Renault Laguna 1,9 DCi	6,5 l	3,5 l + 3,5 l GLP	19%
BMW 530 d	8,5 l	3,8 l + 5,3 l GLP	24%
Seat Altea 2,0 TDI	8,5 l	6,1 l + 3,6 l GLP	7%
Pickups			
Isuzu D-Max 2,5 d	11 l	6,3 l + 5,9 l GNC	16%
Mitsubischi Pajero 3,2	12 l	4,5 l + 8 l GLP	29%
Toyota Hilux 3,0	10 l	5,1l + 5,2 l GNC	23%
Toyota Hilux 2,5	10 l	6,6 l + 3,8 l GLP	18%
Furgonetas			
Mercedes Sprinter 2,2	14 l	8 l + 7 l GLP	18%
Renault Trafic 2,0 DCi 115	11 l	6,3 l + 6 l GLP	19%
VW Crafter 2,0 TDI 109 KM	10,2 l	7,5 l + 4,2 l GLP	10%
Opel Combo 1,3 CDTi	4,8 l	2,8 l + 2 l GLP	25%
Fiat Ducato 3,0	12 l	9 l + 4 l GLP	8%

STAG DIESEL

Ahorros

Vehículo	Diesel	Gas – diesel	Ahorro
Furgonetas			
Mercedes Kamper 2,9	14 l	7 l + 7 l GLP	25%
Iveco Daily 2,8	17 l	10,4 l + 6,7 l GLP	19%
VW LT 35 2,8	10 l	6,3 l + 3,3 l GLP	20%
Renault Trafic 1,9 100	7,7 l	4,1 l + 3,9 l GLP	25%
Iveco Daily 3,0	15 l	10 l + 5 l GLP	19%
Camiones			
Scania G420	35l	24,5 l + 11,5 GLP	15%
MAN TGL 12.240	25 l	15 l + 15 l GLP	15%
Renault Premium 450 DXi	36 l	27 l + 12 l GLP	11%
Scania R420	35,5 l	25,5 l + 11,5 l GLP	14%
IVECO TRAKKER 410 6X6	43 l	29 l + 18 l GLP	15%
Volvo FH 12 380	43 l	35,3 l + 14,4 l GLP	4%
MAN TGL 12.240	20 l	10 l + 14 l GLP	18%
Tractores			
Zetor 75 KM	6,2 l	4,2 l + 1,8 l GLP	18%
John Deere 130 KM	14 l	7 l + 7l GLP	25%

STAG DIESEL

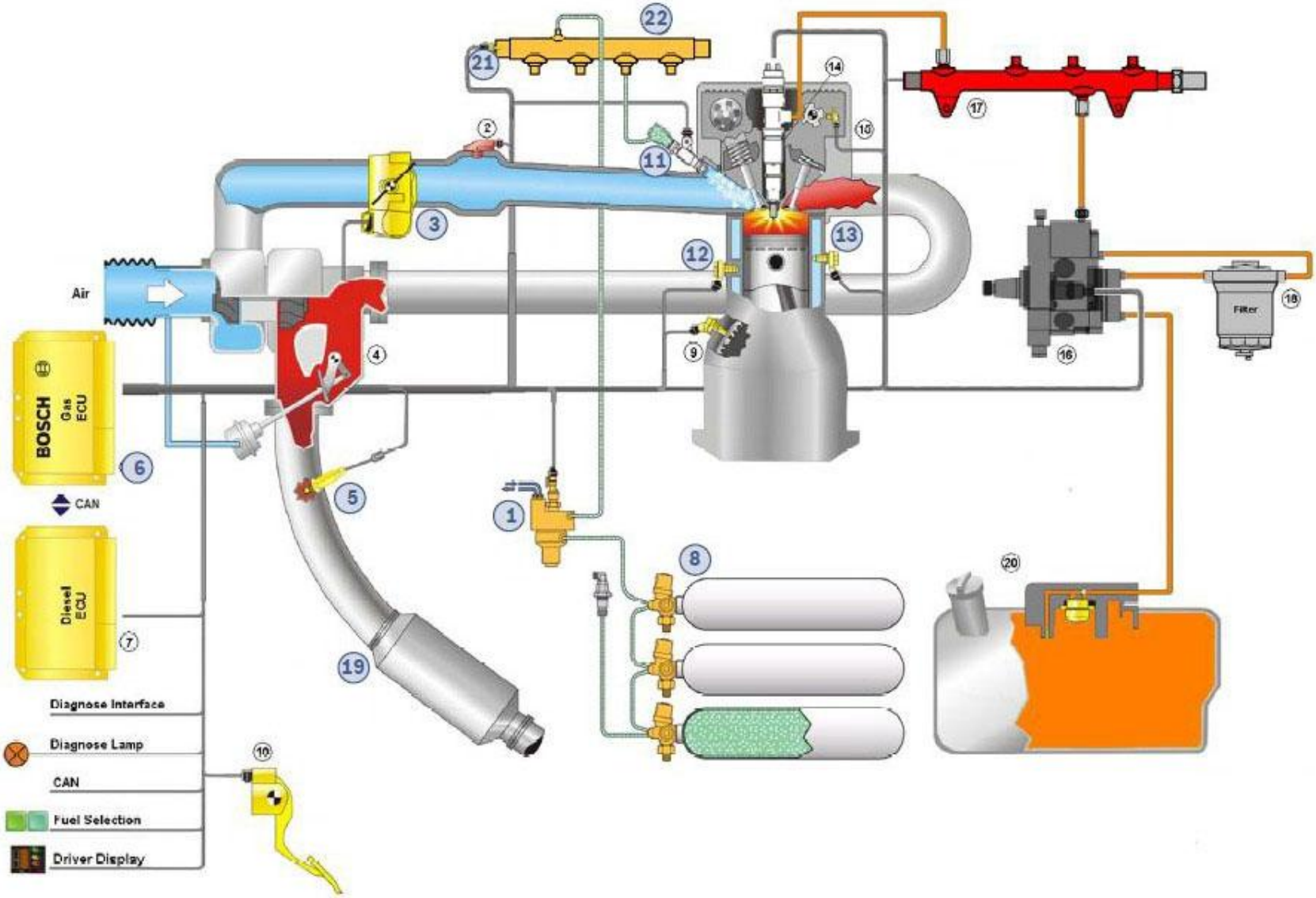
Air
BOSCH
Gas ECU
CAN
Diesel ECU
Filter
Diagnose Interface
Diagnose Lamp
CAN
Fuel Selection
Driver Display

STAG DIESEL

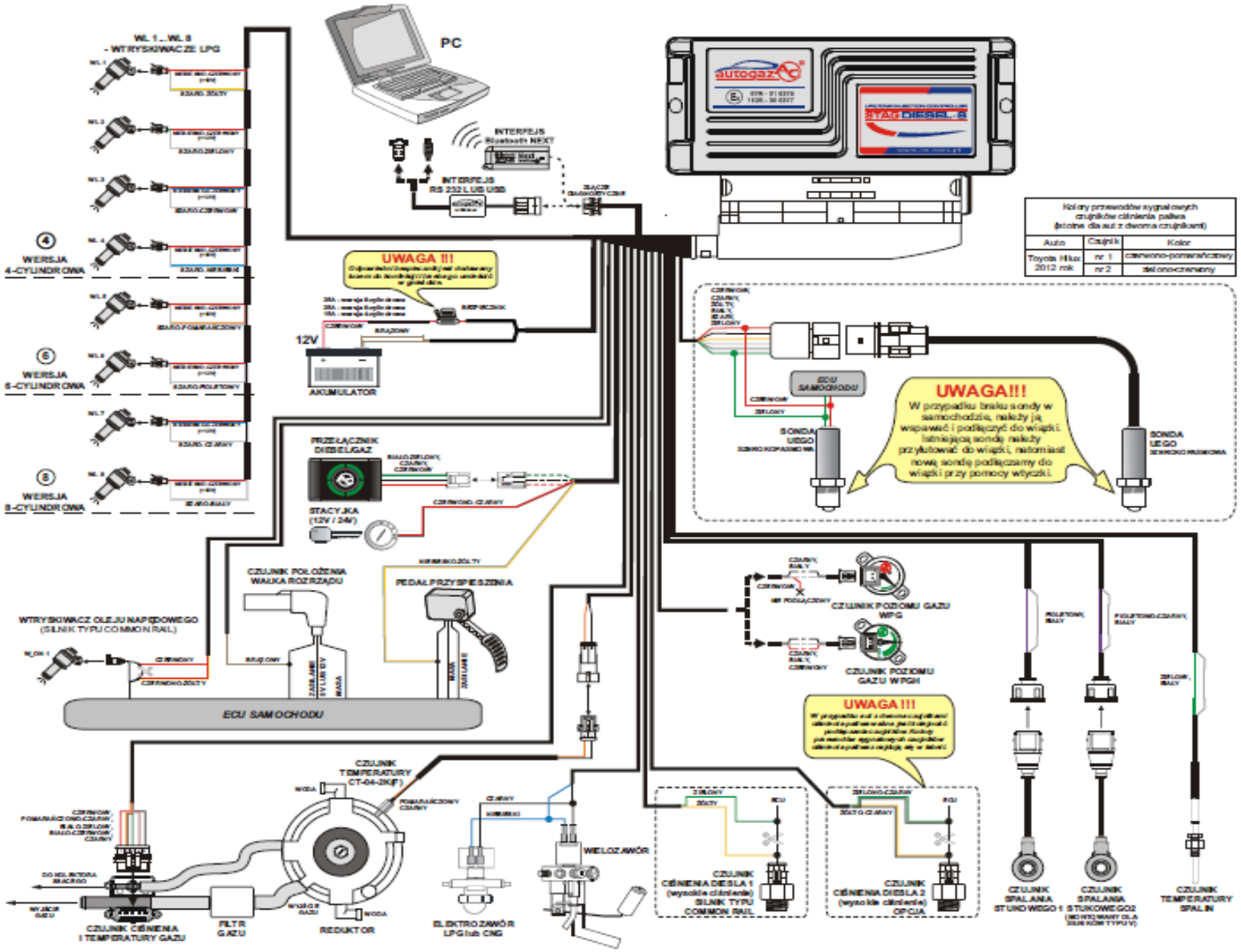
WL 1...WL 8
- WTRYSKIWACZE LPG
PC
INTERFEJS Bluetooth NEXT
INTERFEJS RS 232 LUB USB
UWAGA !!!
12V
AKUMULATOR
WERSJA 4-CYLINDROWA
WERSJA 6-CYLINDROWA
WERSJA 8-CYLINDROWA
PRZEŁĄCZNIK DIESELGAZ
STACYJKA (12V / 24V)
CZUJNIK POŁOŻENIA WAŁKA ROZRZĄDU
PEDAŁ PRZYSPIESZENIA
WTRYSKIWACZ OLEJU NAPĘDOWEGO (SILNIK TYPU COMMON RAIL)
ECU SAMOCHODU
Kolory przewodów sygnałowych czujników ciśnienia paliwa (istotne dla aut z dwoma czujnikami)
Auto
Czujnik
Kolor
Toyota Hilux 2012 rok
nr 1
czerwono-pomarańczowy
nr 2
zielono-czerwony
ECU SAMOCHODU
SONDA UEGO
UWAGA!!!
W przypadku braku sondy w samochodzie, należy ją wspawać i podłączyć do wiązki. Istniejącą sondę należy przylutować do wiązki, natomiast nową sondę podłączamy do wiązki przy pomocy wtyczki.
CZUJNIK POZIOMU GAZU WPG
CZUJNIK POZIOMU GAZU WPGH
UWAGA !!!
CZUJNIK TEMPERATURY CT-04-2K(F)
WIELOZAWÓR
CZUJNIK CIŚNIENIA DIESLA 1 (wysokie ciśnienie) SILNIK TYPU COMMON RAIL
CZUJNIK CIŚNIENIA DIESLA 2 (wysokie ciśnienie) OPCJA
CZUJNIK SPALANIA STUKOWEGO 1
CZUJNIK SPALANIA STUKOWEGO 2 (NIEWYMAGANY DLA SILNIKÓW TYPU V)
CZUJNIK TEMPERATURY SPALIN
CZUJNIK CIŚNIENIA I TEMPERATURY GAZU
FILTR GAZU
REDUKTOR
ELEKTROZAWÓR LPG lub CNG

STAG DIESEL

Instalación depósitos gas

STAG DIESEL

STAG autogas systems

Instalación depósitos gas

STAG DIESEL

STAG autogas systems

Instalación depósitos gas

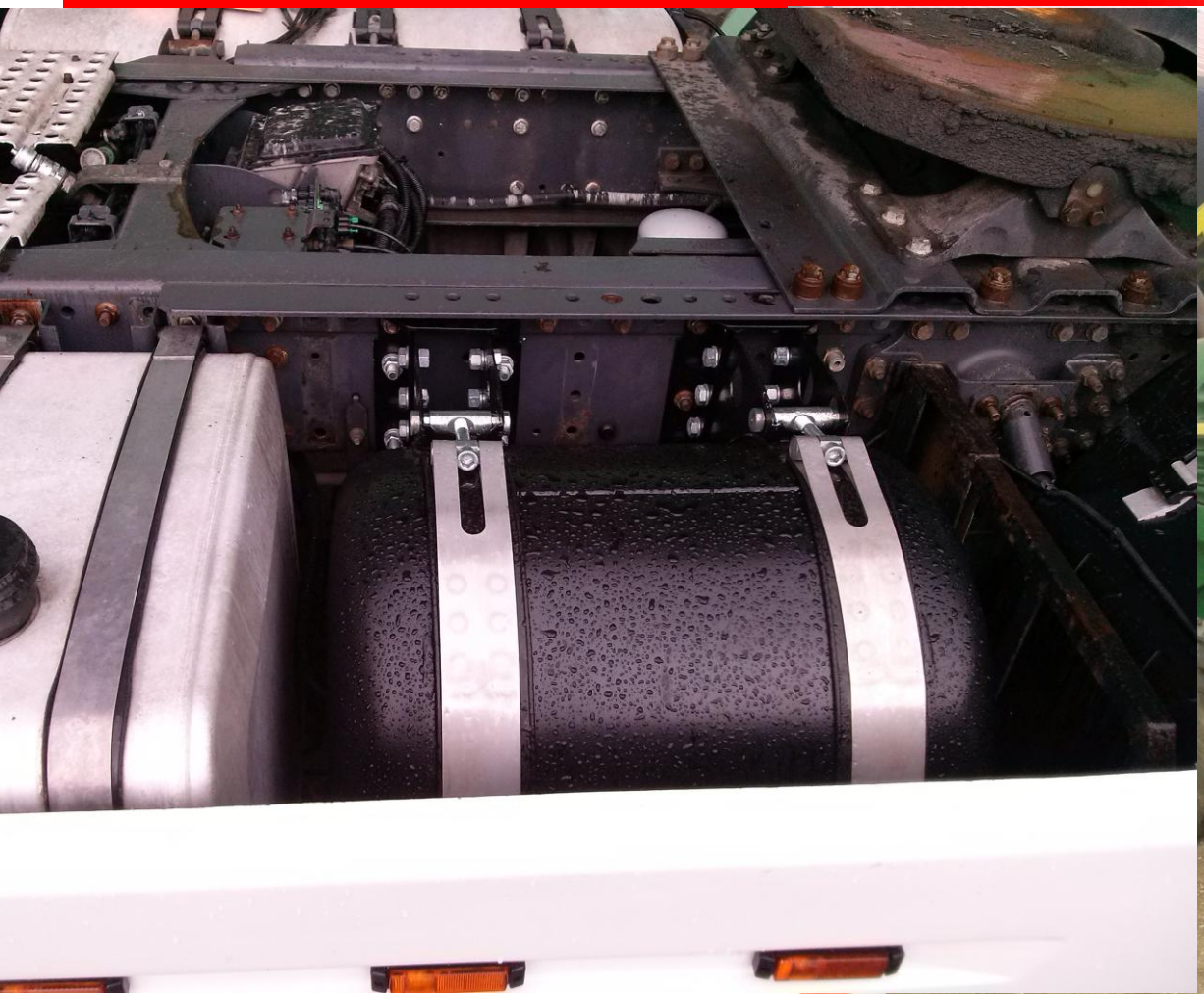

STAG DIESEL

STAG autogas systems

Instalación depósitos gas

STAG DIESEL

STAG autogas systems

Instalación depósitos gas